FABRICATION DRAWING · DOWNER-CATTLE STRETCHER FOR THE TROLLEY WINCH

पशु स्ट्रेचर बोर्ड

बैठे या घायल पशु को इस बोर्ड पर लिटाकर, बाँधकर, 1200 lbs की विंच से रैंप पर खींचकर ट्रॉली में चढ़ाया जाता है। पशु बोर्ड पर रहता है — रस्सी कभी पशु के शरीर पर नहीं बँधती।

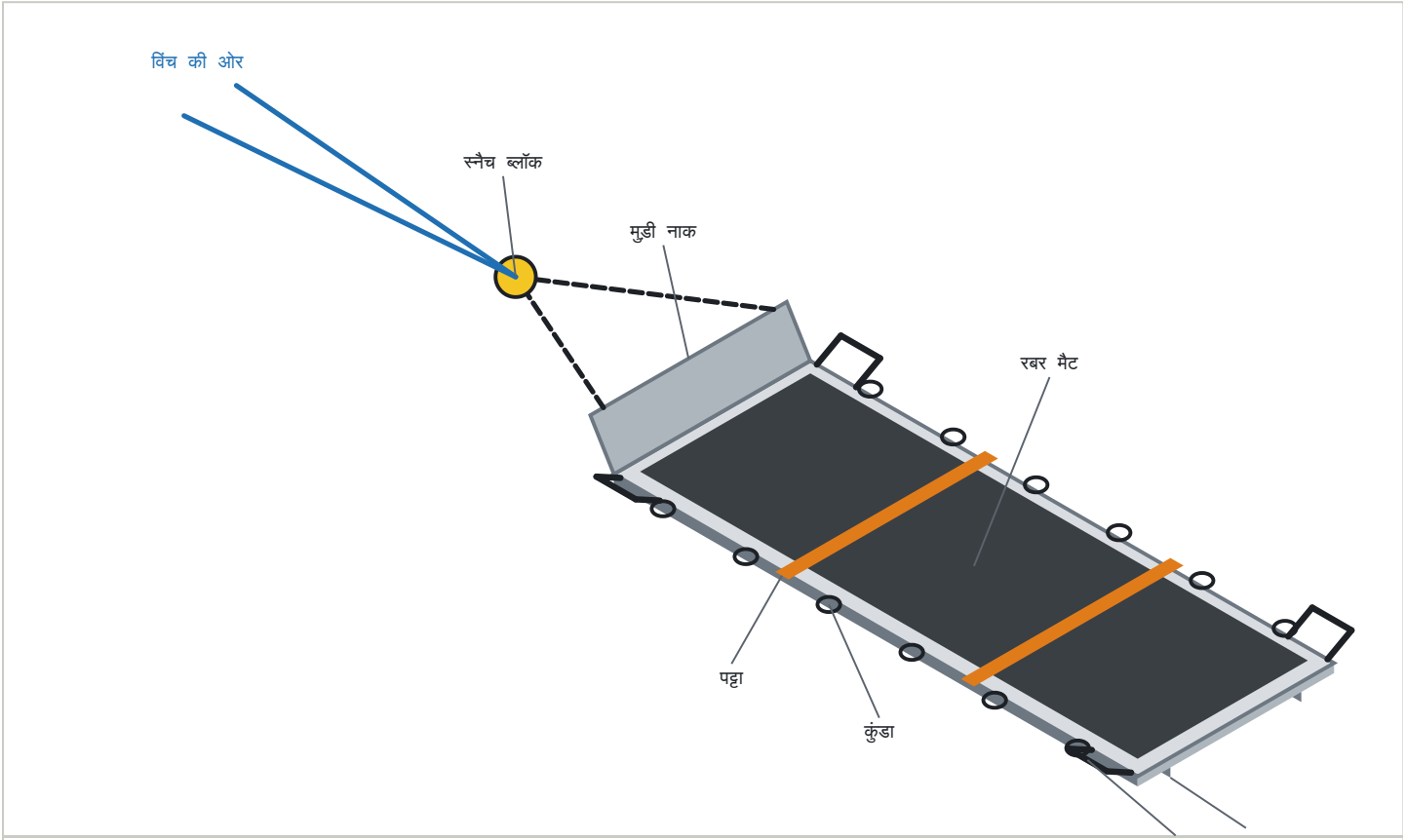

ऐसा दिखता है: ऊपर रबर मैट, किनारों पर पट्टे बाँधने के कुंडे, चारों कोनों पर पकड़ने के हैंडल, आगे मुड़ी हुई नाक और विंच की रस्सी के लिए Y-ब्राइडल। नीचे दो रनर पर फिसलता है।

2400 × 900 बोर्ड लंबाई × चौड़ाई (8′ × 3′)	**40 × 40 × 3** फ़्रेम व रनर का पाइप	**2 mm शीट** डेक, ऊपर 10 mm रबर मैट	**12 कुंडे** हर तरफ़ 6, पट्टे के लिए
≈ 120 kg मैट सहित; 4 आदमी, हर एक ≈ 30 kg			

ट्रॉली में चढ़ाना LOADING WITH THE WINCH

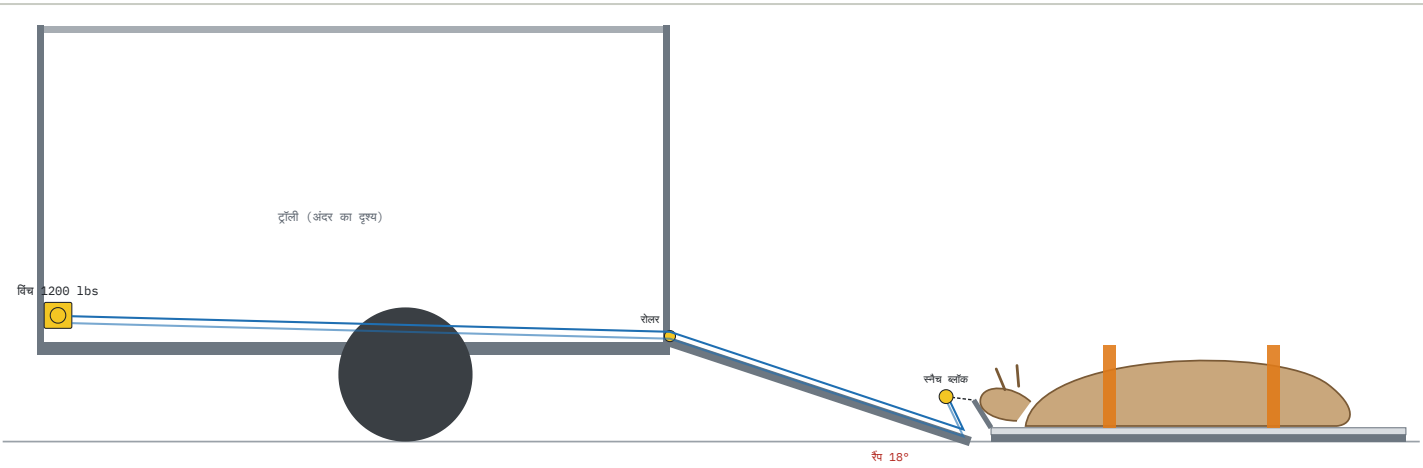

शुरुआत: पशु बँधा हुआ बोर्ड रैंप के नीचे ज़मीन पर, नाक ट्रॉली की ओर। विंच आगे की दीवार पर फ़र्श के पास; रस्सी फ़र्श के ऊपर से, कब्जे पर रोलर से मुड़कर, बोर्ड के स्नैच ब्लॉक से वापस ट्रॉली में बँधी (2 लाइन = आधा ज़ोर)।

ऊपर से PLAN

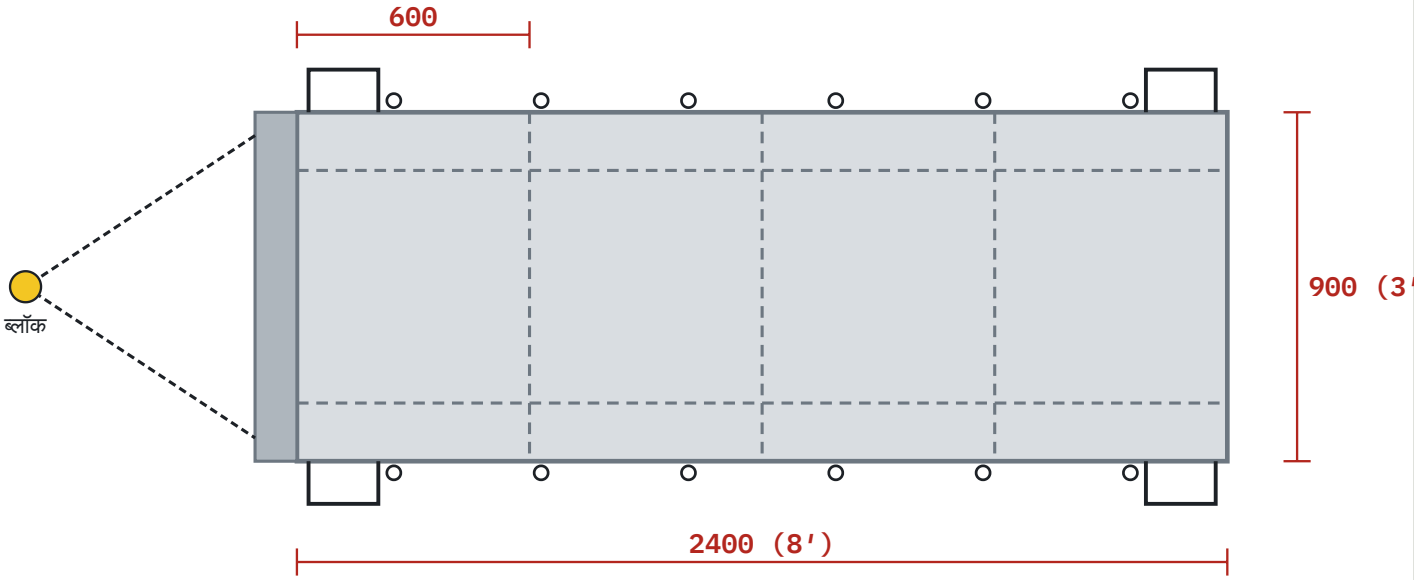

बोर्ड ट्रॉली में दोनों टायर बॉक्स के बीच (साफ़ जगह ≈ 1450 mm) आराम से आता है।

आगे से कटा हुआ SECTION

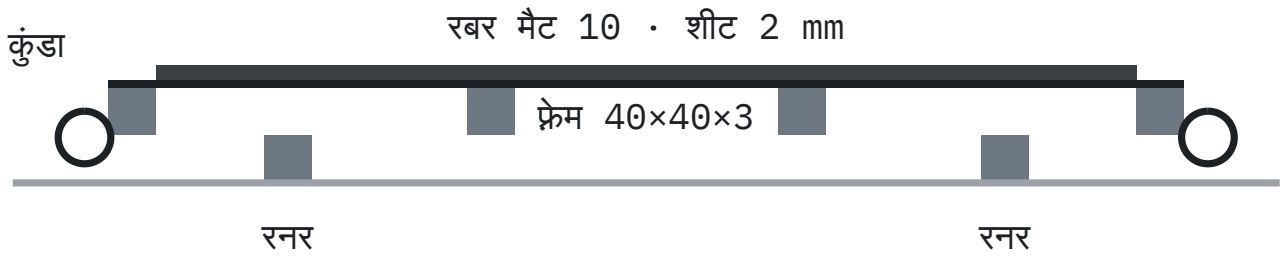

रनर फ़्रेम के नीचे, डेक के ऊपर मैट। रनर की वजह से रैंप की पट्टियों में बोर्ड नहीं अटकता।

कटिंग लिस्ट CUTTING LIST · ONE BOARD

पार्ट	सेक्शन	नग	लंबाई MM	किलो
फ़्रेम लंबी साइड	40 × 40 × 3 पाइप	2	2400	16
फ़्रेम छोटी साइड + 3 क्रॉस	40 × 40 × 3 पाइप	5	820	14
रनर (दोनों सिरे 45° कटे)	40 × 40 × 3 पाइप	2	2400	16
मुड़ी नाक	2 mm शीट + 40 × 40 किनारा	1	–	8
डेक	2 mm MS शीट 2400 × 900	1	–	34
रबर मैट	10 mm, 2280 × 780	1	–	22
कुंडे (D-रिंग)	12 mm गोल सरिया, मोड़कर	12	180	2
हैंडल	25 NB पाइप, मोड़कर	4	420	4
ब्राइडल आई	12 mm प्लेट 100 × 80, 22 mm छेद	2	–	2
कुल (लगभग)				**≈ 120 kg**

हल्का विकल्प

2 mm शीट की जगह 12 mm HDPE शीट (बोल्ट से): बोर्ड लगभग 20 kg हल्का, नीचे से ख़ुद फिसलता है, जंग नहीं। तब रनर पर भी 10 mm HDPE की पट्टी बोल्ट करें — विंच का ज़ोर और कम होगा।

साथ में ख़रीदें

50 mm रैचेट पट्टे × 3 · मुलायम सूती रस्सी 10 m (पैर बाँधने) · स्नैच ब्लॉक 1 टन, 5 mm रस्सी के लिए × 1 · शैकल 3/8″ × 3 · चेन 6 mm, 2 × 1.2 m (ब्राइडल) · रोलर: 50 mm पाइप 600 लंबा, 20 mm पिन।

क्या विंच खींच लेगी? WINCH CHECK

पशु का वज़न, kg

450

रैंप का ढलान, °

18

बोर्ड के नीचे

स्टील रनर

रस्सी

स्नैच ब्लॉक से (2 लाइन)

183 kg (402 lbs) विंच पर खिंचाव **ठीक — विंच आराम से खींच लेगी**

पशु 450 kg + बोर्ड 120 kg, ढलान 18°, स्नैच ब्लॉक से 2 लाइन। रस्सी 5 mm (तोड़ने का भार ≈ 1500 kg) पर खिंचाव 183 kg।

हिसाब: खिंचाव = (पशु + बोर्ड) × (sin ढलान + घर्षण × cos ढलान) ÷ लाइन। विंच की 1200 lbs (≈ 544 kg) क्षमता ड्रम पर रस्सी की पहली परत की है; रस्सी लिपटने के साथ घटती है, इसलिए यहाँ 75% यानी ≈ 400 kg तक ही आराम का माना है।

इस्तेमाल का तरीक़ा HOW TO USE IT

1. **पहले डॉक्टर।** पशु चिकित्सक या गौशाला के अनुभवी व्यक्ति से देखें। टूटी टांग हो तो पहले पट्टी/स्प्लिंट। आँखों पर कपड़ा डालें — पशु शांत रहता है।

2. **बोर्ड बगल में रखें,** पशु की पीठ की तरफ़। तीन-चार लोग मिलकर पशु को पलटकर या खिसकाकर बोर्ड पर लाएँ। गर्दन और सिर को सहारा दें।

3. **सीने के बल रखें** अगर हो सके — पैर नीचे मुड़े हुए। देर तक करवट लेटे रहने से पेट फूल (अफारा) सकता है।

4. **बाँधें।** एक पट्टा कंधों के ठीक पीछे, एक कूल्हों पर — पेट पर कसकर नहीं। आगे के दोनों पैर एक साथ और पीछे के दोनों एक साथ मुलायम रस्सी से, कुंडों पर। सिर को रस्सी के हल्टर से आगे के कुंडे पर, थोड़ा ऊँचा।

5. **रैंप उतारें, पार्टिशन निकालें।** बोर्ड को सिर आगे करके रैंप के नीचे लाएँ। ब्राइडल से स्नैच ब्लॉक, उसमें विंच की रस्सी।

6. **धीरे खींचें।** एक आदमी विंच पर, दो बोर्ड के हैंडल पकड़कर सीधा रखें। रस्सी और बोर्ड के रास्ते में, ख़ासकर रस्सी के पीछे, कोई खड़ा न हो।

7. **अंदर पहुँचकर** बोर्ड को दोनों टायर बॉक्स के बीच रखें, विंच की रस्सी तनी रहने दें या बोर्ड के कुंडों को फ़र्श के कुंडों से पट्टे से बाँध दें, ताकि रास्ते में खिसके नहीं। गेट बंद।

8. **गौशाला में** उल्टा: विंच धीरे छोड़ते हुए बोर्ड रैंप से नीचे उतारें, फिर पट्टे खोलें। खोलते समय पैरों के सामने न रहें।

> **विंच ब्रेक वाली होनी चाहिए।** सिर्फ़ खटके (पॉल) वाली विंच में छोड़ते समय हैंडल भार से उल्टा घूमता है और कलाई तोड़ सकता है। ब्रेक वाली (सेल्फ़-लॉकिंग) विंच हैंडल छोड़ते ही रुक जाती है — बोर्ड रैंप पर अपने आप पीछे नहीं जाता।
>
> **रस्सी कभी पशु के गले, सींग या पैर पर न बाँधें।** खींचना हमेशा बोर्ड को है।

ट्रॉली में क्या जोड़ना है TROLLEY FITTINGS

विंच की प्लेट

आगे की दीवार पर बीच में, फ़र्श से 150 mm ऊपर: 10 mm प्लेट 250 × 200, आगे के बॉर्डर चैनल और पहले क्रॉस मेंबर पर वेल्ड, विंच के छेदों के नाप से 4 × M12 बोल्ट। रस्सी फ़र्श के बराबर सीधी पीछे जाए।

कब्जे पर रोलर

रैंप के कब्जे के ठीक ऊपर, फ़र्श के पिछले किनारे पर 50 mm पाइप का रोलर, 20 mm पिन पर, दोनों तरफ़ छोटे ब्रैकेट। बिना रोलर रस्सी किनारे पर घिसकर कट जाएगी।

बाँधने के कुंडे

फ़र्श पर टायर बॉक्स के आगे-पीछे 4 कुंडे (16 mm गोल सरिया का U, दोनों पैर फ़र्श के नीचे क्रॉस मेंबर से वेल्ड) — बोर्ड को सफ़र में बाँधने के लिए।

स्नैच ब्लॉक का खूँटा

2 लाइन के लिए रस्सी का सिरा ट्रॉली में बँधता है: विंच प्लेट के बगल में एक आई-बोल्ट/शैकल प्लेट (10 mm)।