FABRICATION DRAWING · CATTLE CATCHER TROLLEY

गौ पकड़ ट्रॉली — 6 फ़ुट × 12 फ़ुट

किसके लिए	बॉडी साइज़	माप की इकाई	रिवीज़न
नगर निकाय · Municipal bodies	1830 × 3660 mm	mm (फ़ुट-इंच साथ में)	D · 23-10-2026
शीट			
1 / 1			

मुख्य माप KEY SIZES

3660 × 1830 बॉडी लंबाई × चौड़ाई (12′ × 6′)	**1830** फ़र्श से ऊपर दीवार (6′) — नीचे 610 शीट, बीच 610 जाली, ऊपर 610 शीट	**75 × 40** बॉर्डर चैनल (3″ × 1½″), चारों तरफ़
610 पोस्ट व क्रॉस मेंबर की दूरी (2′)	**2130** आगे से एक्सल सेंटर (7′)	**2 × हाइड्रोलिक** पीछे का गेट / रैंप, दोनों तरफ़ एक-एक सिलेंडर

साइड व्यू SIDE ELEVATION

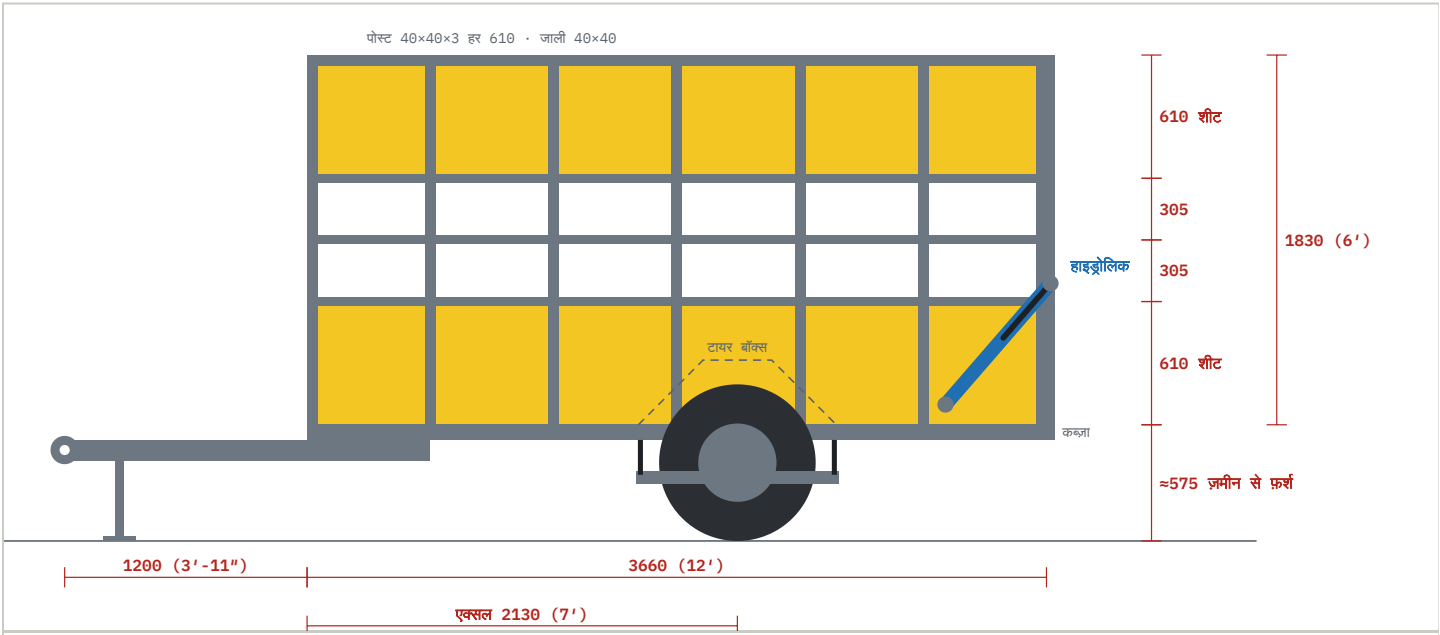

पीली = 2 mm शीट (नीचे 2′ और ऊपर 2′, अंदर की तरफ़ वेल्ड), बीच 2′ जाली, स्लेटी = पाइप/चैनल, नीली = हाइड्रोलिक सिलेंडर (गेट बंद)। लाल = माप।

सामने से FRONT ELEVATION

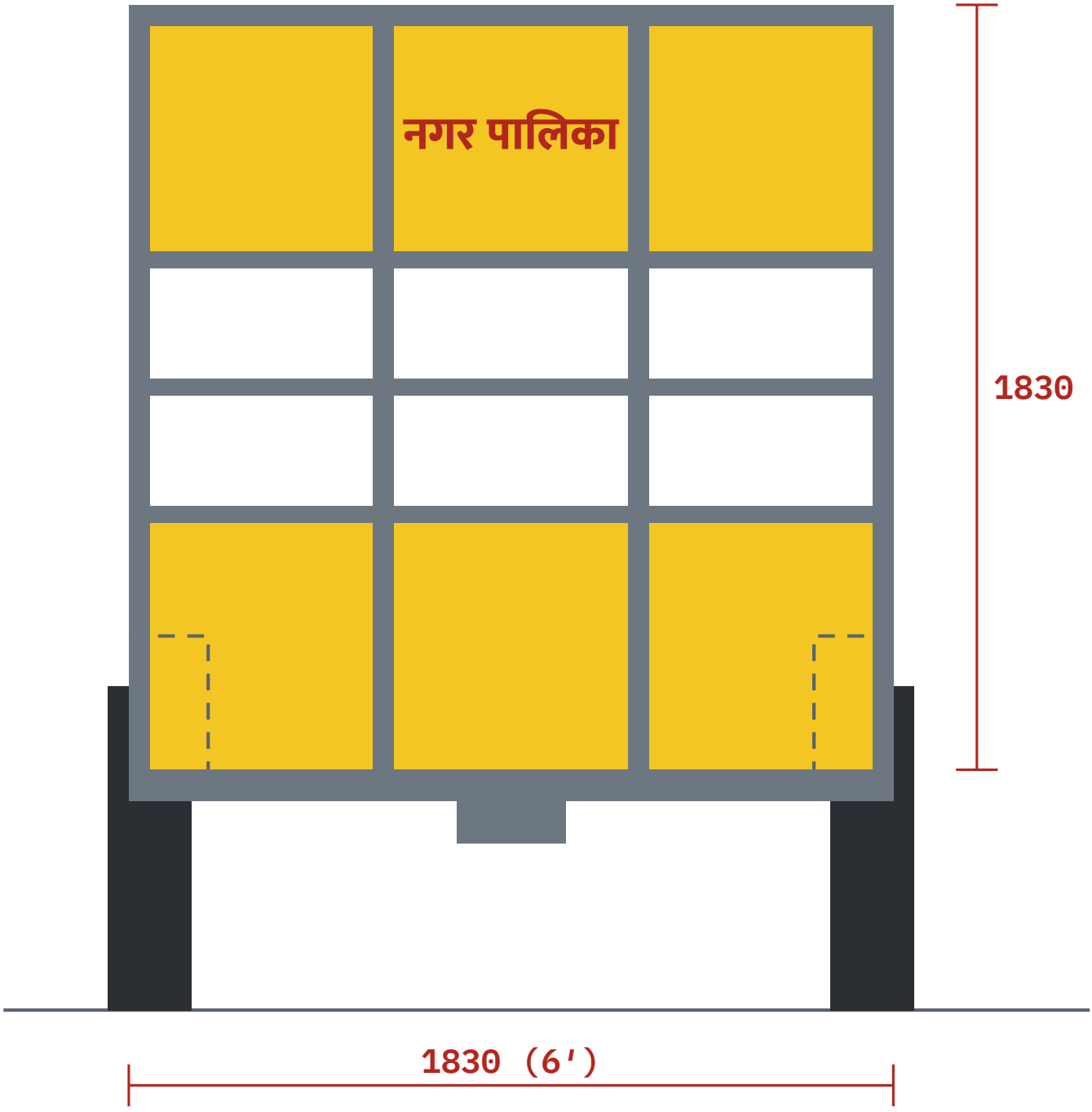

ड्रॉबार बीच में। टायर का ऊपरी हिस्सा फ़र्श से ऊपर, डैश = टायर बॉक्स।

रैंप खुला REAR RAMP OPEN

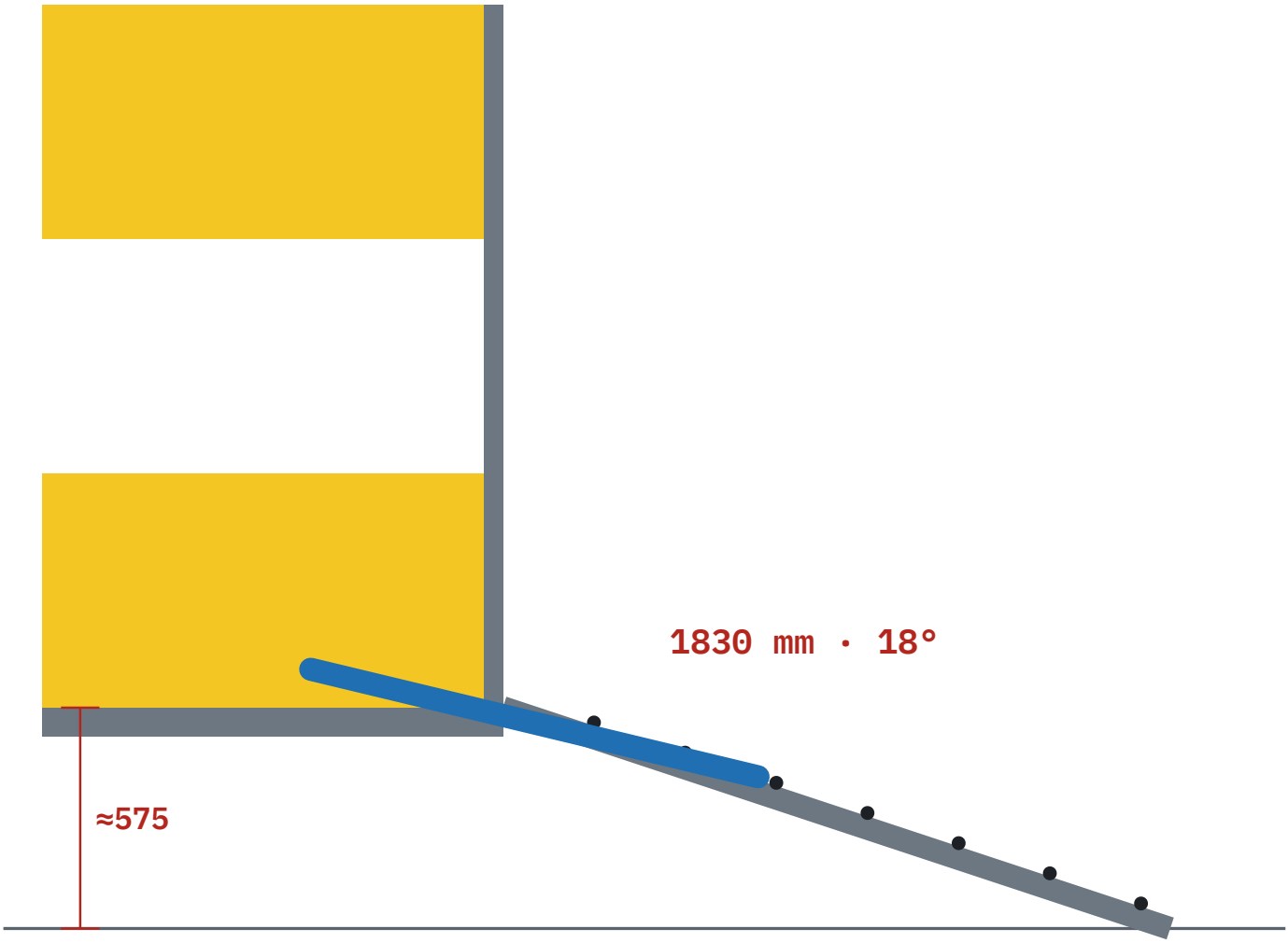

रैंप 1830 × 1830 (6′ × 6′), फ़्लैप नहीं। फ़र्श 575 mm ऊँचा हो तो ढलान लगभग 18°।

चेसिस प्लान (ऊपर से) CHASSIS PLAN

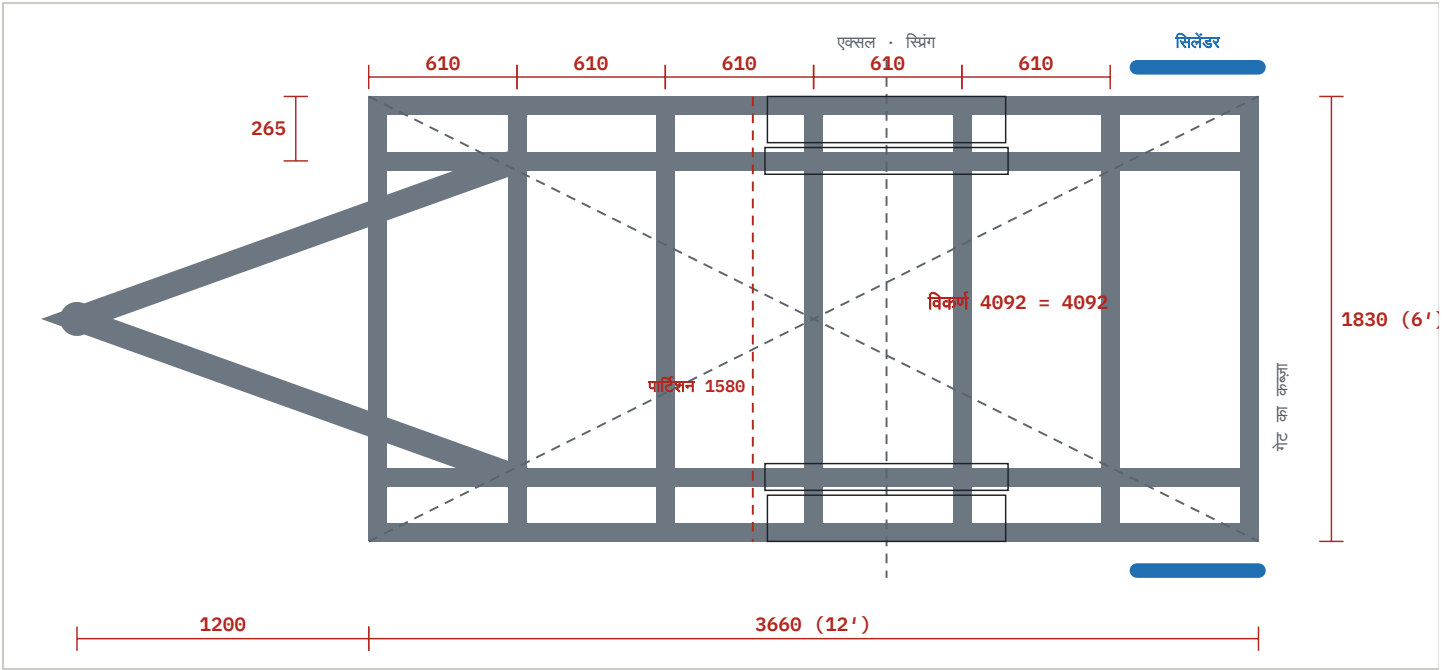

बॉर्डर, क्रॉस मेंबर व दो रनर — सब 75 × 40 चैनल। ड्रॉबार 100 × 50 चैनल। दोनों विकर्ण नापें, बराबर हों।

टायर बॉक्स WHEEL BOXES · AXLE OVER SPRING

एक्सल कमानी के ऊपर है, इसलिए फ़र्श नीचा है और टायर का ऊपरी हिस्सा फ़र्श से ऊपर निकलता है। दोनों तरफ़ दीवार से सटा एक बंद बॉक्स बनेगा। नीचे चार नाप भरें — बॉक्स, फ़र्श की ऊँचाई, रैंप का ढलान और पार्टिशन की जगह अपने आप बदलेंगे।

टायर का पूरा व्यास (OD), mm

775

टायर की चौड़ाई, mm

200

टायर फ़र्श से कितना ऊपर निकलता है (खाली ट्रॉली), mm

200

टायर का अंदर वाला किनारा दीवार से कितना अंदर, mm

150

ऊपर के नाप अनुमान हैं — असली नापकर भरें

980 बॉक्स लंबाई, फ़र्श पर	**340** बॉक्स लंबाई, ऊपर	**320** बॉक्स ऊँचाई, फ़र्श से
190 बॉक्स चौड़ाई, दीवार से अंदर	**575** ज़मीन से फ़र्श (टायर OD − ऊपर निकला)	**1580** पार्टिशन, आगे से

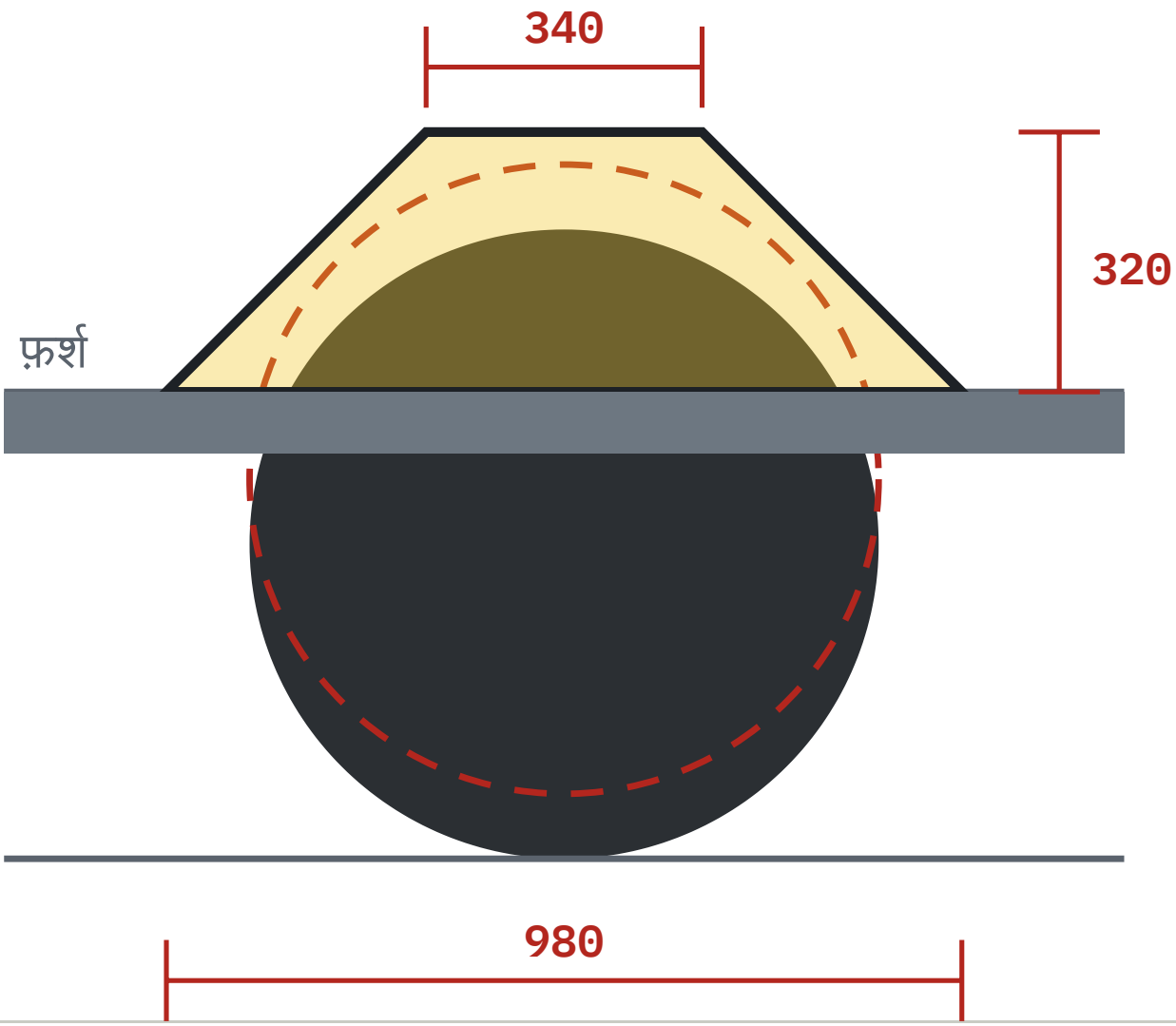

साइड से: ठोस = खाली ट्रॉली में टायर, डैश = भरी ट्रॉली में झटके पर टायर (+80 mm)।

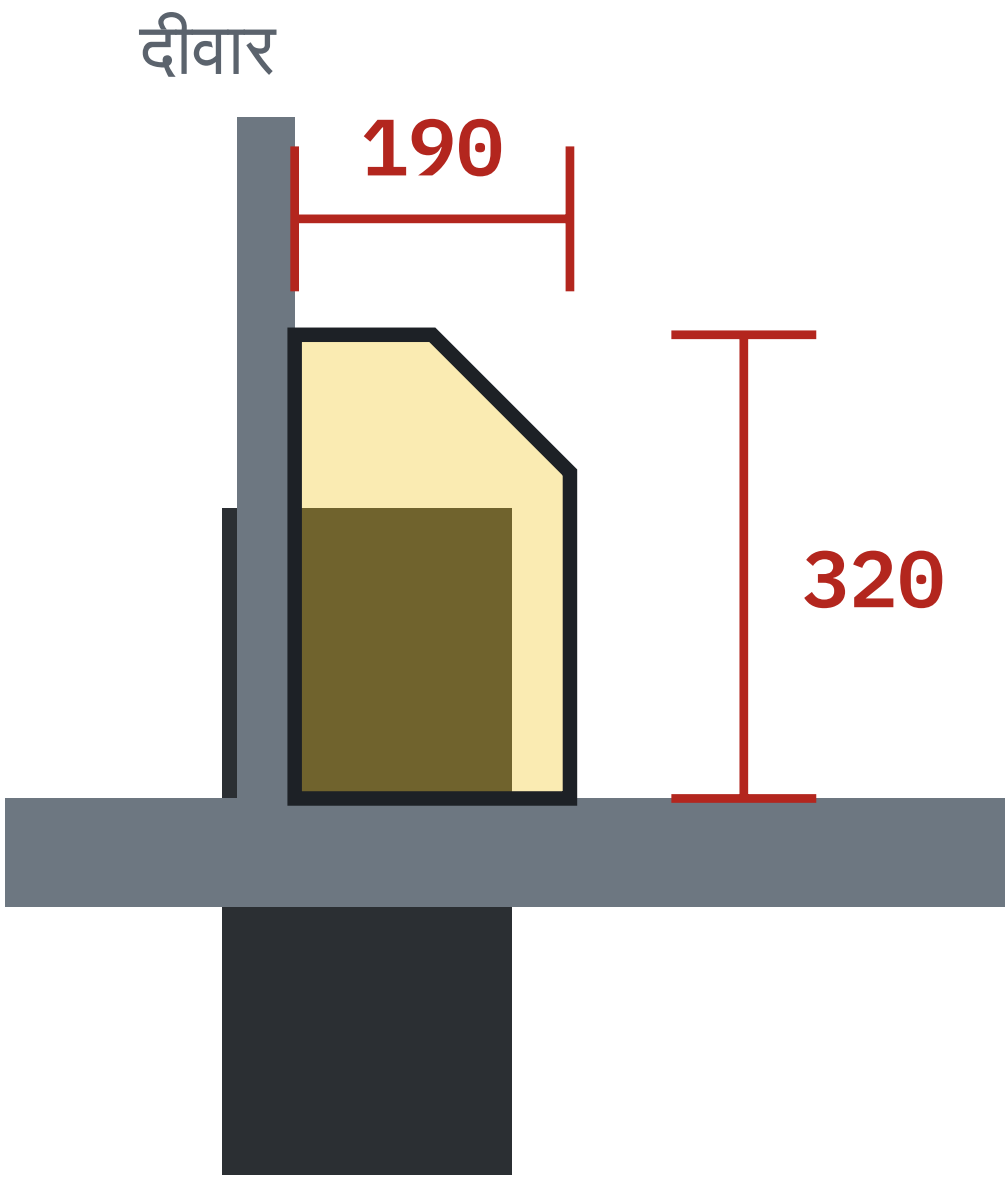

आगे से कटा हुआ: बॉक्स दीवार से सटा, अंदर का ऊपरी किनारा 45° कटा।

बॉक्स कैसे बने

40 × 40 × 3 पाइप की फ़्रेम, ऊपर व साइड 3 mm चेकर शीट (फ़र्श वाली ही)। दोनों सिरे 45° ढलान पर, ताकि पशु का पैर अटके नहीं, फिसलकर उतर जाए। ऊपर अंदर वाला किनारा 45° कटा। दीवार और फ़र्श से पूरा लगातार वेल्ड — पेशाब टायर पर न टपके। फ़र्श में बॉक्स के नीचे वाला हिस्सा काटकर निकालें, कटे किनारे के नीचे 40 × 40 की पट्टी लगाएँ। बॉक्स के सारे कोने गोल घिसें।

बॉक्स के आगे-पीछे फ़र्श के नीचे क्रॉस मेंबर ज़रूर हों — कटे फ़र्श का किनारा वहीं टिकेगा।

हाइड्रोलिक गेट के पॉइंट RAM PIN POSITIONS

500 आगे · 100 ऊपर सिलेंडर का बेस पिन — गेट के कब्जे से आगे, फ़र्श से ऊपर, साइड दीवार के बाहर	**700** गेट पर रॉड पिन — कब्जे से ऊपर, गेट की साइड फ़्रेम पर	**≈780 mm** पिन-से-पिन, गेट बंद (सिलेंडर छोटा)
≈1210 mm पिन-से-पिन, रैंप ज़मीन पर (सिलेंडर लंबा)		

सिलेंडर: डबल-एक्टिंग, बोर 63 mm, रॉड 40 mm, स्ट्रोक लगभग 430 mm। दोनों सिलेंडर T-जोड़ से एक ही लाइन पर, ताकि साथ चलें। सिलेंडर ख़रीदने से पहले पॉइंट मार्क करें और गेट को हाथ से (चेन ब्लॉक से) खोल-बंद करके दोनों लंबाई नापें — पिन-से-पिन लंबाई ही सिलेंडर का साइज़ तय करती है।

> **लॉक वाल्व ज़रूरी:** हर सिलेंडर के पोर्ट पर पायलट-ऑपरेटेड चेक वाल्व (लॉक वाल्व) लगाएँ। होज़ फटे तो गेट अपने आप नहीं गिरेगा — नीचे खड़े आदमी या पशु पर 300 किलो का गेट गिर सकता है। चलते समय गेट पर दो मैकेनिकल ड्रॉप-बोल्ट भी लगाएँ, सिर्फ़ हाइड्रोलिक के भरोसे न छोड़ें।

कटिंग लिस्ट CUTTING LIST · FINISH LENGTHS

लंबाई तैयार माप है। काटने से पहले जॉब पर एक बार मिलान करें। ख़रीद में 5% वेस्टेज जोड़ें। वज़न अनुमानित है।

पार्ट	सेक्शन	नग	लंबाई MM	कुल मीटर / M²	किलो
चेसिस					
बॉर्डर लंबा	75 × 40 चैनल (3″ × 1½″)	2	3660 (12′)	7.32 m	52
बॉर्डर आगे-पीछे	75 × 40 चैनल	2	1830 (6′)	3.66 m	26
क्रॉस मेंबर, हर 610	75 × 40 चैनल	5	1680 (5′-6″)	8.40 m	60
रनर (स्प्रिंग लाइन)	75 × 40 चैनल	2	3510 (11′-6″)	7.02 m	50
ड्रॉबार भुजा	100 × 50 चैनल (4″ × 2″)	2	1925 (6′-4″)	3.85 m	37
हिच आई प्लेट	20 mm प्लेट 200 × 150	1	—	—	5
बॉडी					
पोस्ट (साइड 14 + आगे 2)	40 × 40 × 3 पाइप	16	1830 (6′)	29.28 m	100
ऊपर की फ़्रेम (साइड + आगे + पीछे टाई)	40 × 40 × 3 पाइप	4	—	10.98 m	37
कुल स्टील (लगभग, एक्सल-टायर-सिलेंडर छोड़कर)					**≈ 1090 kg**

पार्ट	सेक्शन	नग	लंबाई MM	कुल मीटर / M²	किलो
आड़ी पट्टी 610 / 915 / 1220 पर	40 × 40 × 2.6 पाइप	3	—	27.45 m	80
दीवार शीट, नीचे व ऊपर 610-610	2 mm शीट	2	—	11.16 m²	175
फ़र्श	3 mm चेकर प्लेट	1	—	6.70 m²	174
पार्टिशन स्लॉट	50 × 50 × 5 एंगल	4	1250 (4′-1″)	5.00 m	19
पार्टिशन गेट फ़्रेम	40 × 40 × 2.6 पाइप	1	—	7.44 m	22
टायर बॉक्स (2)					
बॉक्स शीट (ऊपर, अंदर की साइड, दोनों ढलान)	3 mm चेकर प्लेट	2	—	0.90 m²	23
बॉक्स फ़्रेम	40 × 40 × 3 पाइप	2	—	5.89 m	20
फ़र्श कटिंग के नीचे पट्टी	40 × 40 × 3 पाइप	2	—	2.72 m	9
पीछे का गेट / रैंप					
गेट फ़्रेम + बीच की पट्टी	40 × 40 × 3 पाइप	1	—	8.85 m	30
गेट / रैंप शीट 6′ × 6′	3 mm चेकर प्लेट	1	—	3.35 m²	87
गेट पर सिलेंडर पिन वाली जगह डबल पट्टी	40 × 40 × 3 पाइप	2	1000 (3′-3″)	2.00 m	7
पैर की पट्टी, हर 250	20 mm चौकोर पट्टी	7	1730 (5′-8″)	12.11 m	38
कब्जे, 25 mm पिन	भारी हिंज	3	—	—	18
हाइड्रोलिक					
सिलेंडर	डबल-एक्टिंग, बोर 63 · रॉड 40 (अलग शीट देखें)	2	—	—	—
लॉक वाल्व, T-जोड़, होज़, क्लैम्प	—	1	—	—	—
सिलेंडर ब्रैकेट (बेस + गेट)	16 mm प्लेट	4	—	—	24
कुल स्टील (लगभग, एक्सल-टायर-सिलेंडर छोड़कर)					**≈ 1090 kg**

बनाने का क्रम BUILD ORDER

1 **चेसिस बिछाएँ।** समतल फ़र्श पर 75 × 40 बॉर्डर (3660 × 1830) टैक करें। दोनों विकर्ण नापें — दोनों 4092 mm होने चाहिए, 3 mm से ज़्यादा फ़र्क़ नहीं। तभी फ़ुल वेल्ड करें।

2 **क्रॉस मेंबर और रनर।** हर 610 mm पर 5 क्रॉस मेंबर। दो रनर स्प्रिंग की लाइन पर (किनारे से 265 mm अंदर), जिन पर स्प्रिंग हैंगर वेल्ड होंगे।

3 **ड्रॉबार।** 100 × 50 चैनल की दो भुजाएँ, दूसरे क्रॉस मेंबर (610 mm) पर रनर से शुरू होकर आगे 1200 mm पर हिच आई में मिलें। आई प्लेट 20 mm, छेद ट्रैक्टर की पिन के नाप से। जैक स्टैंड लगाएँ।

4 **एक्सल और कमानी।** एक्सल कमानी के **ऊपर** (ओवर-स्लंग): एक्सल पर पैड वेल्ड, कमानी का सेंटर बोल्ट पैड के छेद में, 4 U-बोल्ट नीचे प्लेट से कसें। एक्सल सेंटर आगे से 2130 mm (7′) — इससे पीछे न ले जाएँ, नहीं तो ड्रॉबार ऊपर उठेगा। दोनों तरफ़ एक्सल सेंटर से चेसिस के कोने तक नापें, बराबर हो (एक्सल तिरछा न हो)।

5 **फ़र्श।** 3 mm चेकर प्लेट, स्टिच वेल्ड। पीछे के 600 mm में 12 mm के 8 छेद (पेशाब निकलने के लिए)।

6 **पोस्ट खड़े करें।** 40 × 40 × 3 पाइप, 1830 ऊँचे — साइड में 7-7, आगे 2 बीच में। हर पोस्ट दो तरफ़ से साहुल (प्लंब) में।

7 **ऊपर की फ़्रेम और जाली।** ऊपर 40 × 40 × 3 की फ़्रेम (पीछे भी एक टाई)। 40 × 40 की आड़ी पट्टियाँ फ़र्श से 610, 915, 1220 पर — 610 से 1220 के बीच जाली रहेगी।

8 **शीट।** नीचे 0–610 और ऊपर 1220–1830 पर 2 mm शीट, पोस्ट के **अंदर** की तरफ़, ताकि अंदर सपाट रहे। 50 mm वेल्ड, 150 mm छोड़कर — लगातार वेल्ड से शीट टेढ़ी होगी।

9 **पीछे का गेट / रैंप।** 1830 × 1830 फ़्रेम, 3 mm चेकर, अंदर की तरफ़ 20 mm चौकोर पट्टी हर 250 mm (पैर न फिसले)। रैंप 6′ × 6′, फ़्लैप नहीं। नीचे 3 भारी कब्जे, 25 mm पिन। गेट की दोनों साइड पाइप पर, कब्जे से 1000 mm तक, एक और 40 × 40 × 3 पाइप साथ में वेल्ड करें (डबल) — सिलेंडर का पूरा ज़ोर यहीं आता है, अकेला 40 mm पाइप मुड़ सकता है।

10 **हाइड्रोलिक।** दोनों तरफ़ सिलेंडर ब्रैकेट (ऊपर दिए पॉइंट)। होज़ चेसिस के साथ क्लैम्प करके आगे वाल्व तक। लॉक वाल्व, कपलर पर डस्ट कैप।

11 **बीच का पार्टिशन।** आगे से 1580 mm पर (टायर बॉक्स से ठीक आगे) दोनों दीवारों में 50 × 50 एंगल के स्लॉट, जिनमें पाइप का गेट ऊपर से डाला-निकाला जा सके।

12 **टायर बॉक्स।** ऊपर "टायर बॉक्स" वाले माप से, फ़र्श बिछाने के बाद और शीट से पहले। टायर को हाथ से घुमाकर देखें कहीं रगड़ न लगे।

13	**फ़िनिश।** अंदर के सारे वेल्ड घिसें, पाइप के खुले सिरे बंद करें, नुकीले कोने गोल करें। प्राइमर, फिर फ़र्श व नीचे की दीवार पर इपॉक्सी। मडगार्ड, लाइट, रिफ़्लेक्टर।

डिलीवरी से पहले जाँच PRE-DELIVERY CHECKS

- [ ] दोनों चेसिस विकर्ण बराबर (4092 mm ± 3)।
- [ ] अंदर हाथ फेरें — कहीं नुकीला वेल्ड, बर्र या खुला पाइप नहीं।
- [ ] गेट पूरा खोलें-बंद करें — दोनों सिलेंडर साथ चलें, गेट टेढ़ा न हो।
- [ ] गेट आधा खुला रखकर ट्रैक्टर बंद करें — 10 मिनट में गेट नीचे न खिसके (लॉक वाल्व ठीक)।
- [ ] होज़ ड्रॉबार पर बँधे, ट्रैक्टर पूरा मोड़ने पर खिंचें नहीं।
- [ ] ड्रॉप-बोल्ट लगते हैं, पार्टिशन आसानी से निकलता-लगता है।
- [ ] टेल लाइट, लाल रिफ़्लेक्टर पीछे, सफ़ेद आगे, रिफ़्लेक्टिव टेप साइड में।
- [ ] फ़र्श पर रबर मैट (12 mm) या चेकर प्लेट, नाली के छेद खुले।